Nombre: ..... Fecha: .....

Asociación de resistencias en serie.

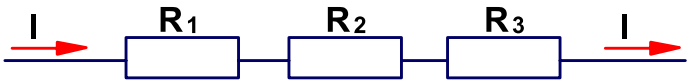

$$R = R + R + R + \ldots$$

Asociación de resistencias en paralelo.

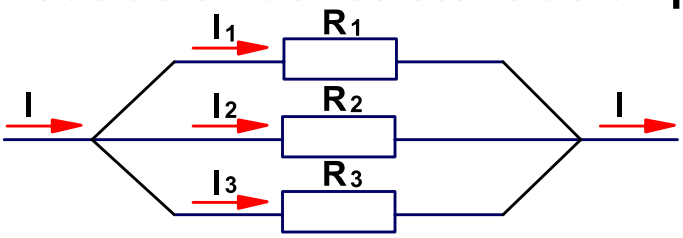

$$\frac{1}{R} = \frac{1}{R_1} + \frac{1}{R_2} + \frac{1}{R_3} + \ldots$$

1 Calcula la resistencia total:

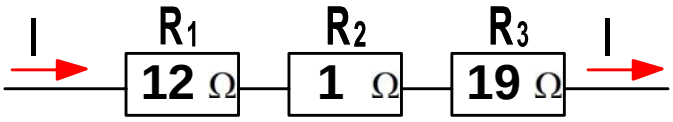

R = _____ Ω

2 Calcula la resistencia total:

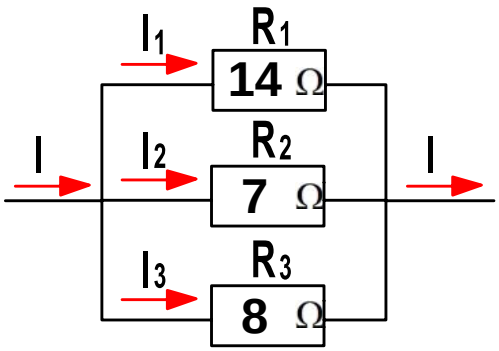

R = _____ Ω

Operaciones: _____

Soluciones: 1.- 32 Ω 2.- 2.947368421(Ω

Nombre: ..... Fecha: .....

Asociación de resistencias en serie.

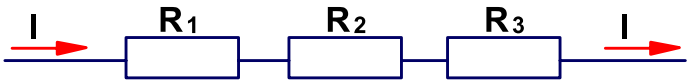

$$R = R + R + R + \ldots$$

Asociación de resistencias en paralelo.

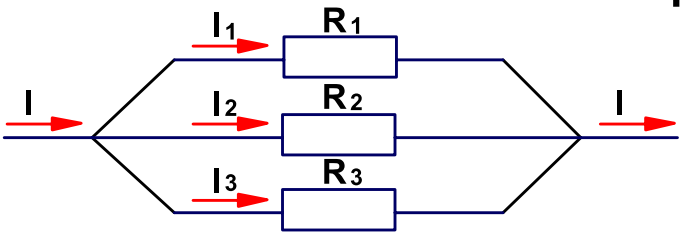

$$\frac{1}{R} = \frac{1}{R_1} + \frac{1}{R_2} + \frac{1}{R_3} + \ldots$$

1 Calcula la resistencia total:

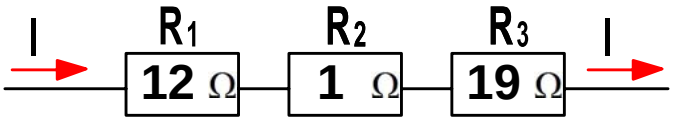

R = _____ Ω

2 Calcula la resistencia total:

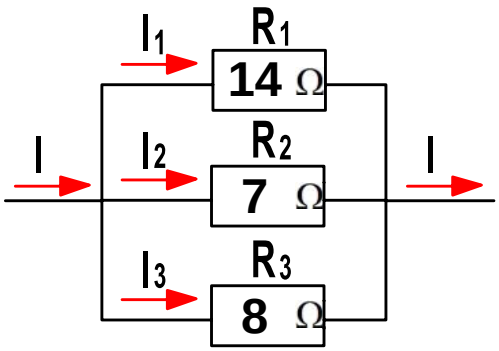

R = _____ Ω

Operaciones: _____